Outdoor receiver Remote Control

166A / 167A

LIGHTPRO
PROFESSIONAL OUTDOOR LIGHTING

12 volt

NL Gebruikershandleiding

DE Bedienungsanleitung

GB User manual

FR Manuel de l'utilisateur

Geproduceerd door / Hergestellt von / Produced by / Produit par:
TECHMAR B.V. | CHOPINSTRAAT 10 | 7557 EH HENGELO | THE NETHERLANDS
+31 (0)88 43 44 517 | INFO@LIGHTPRO.NL | WWW.LIGHTPRO.NL

MI3900-20260908

166A

[1]

[2] 2X

[3] 2X

[4]

[5] 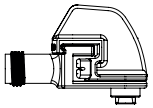

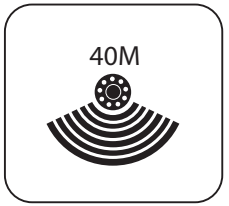

MAX. 150W

[6]

[7] 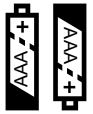

167A

2X

2X

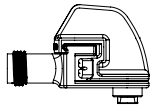

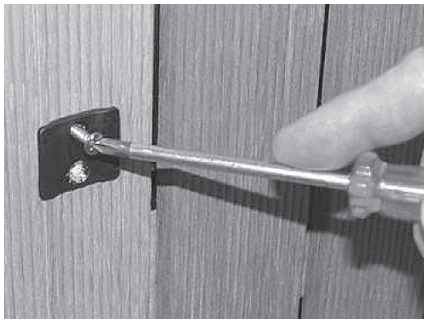

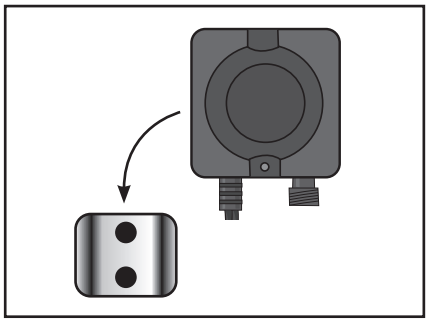

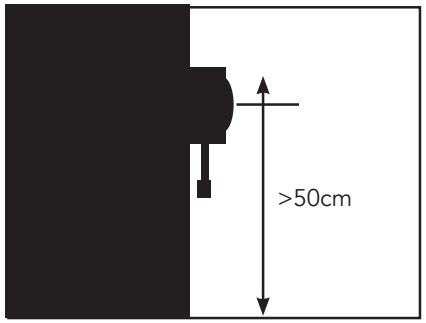

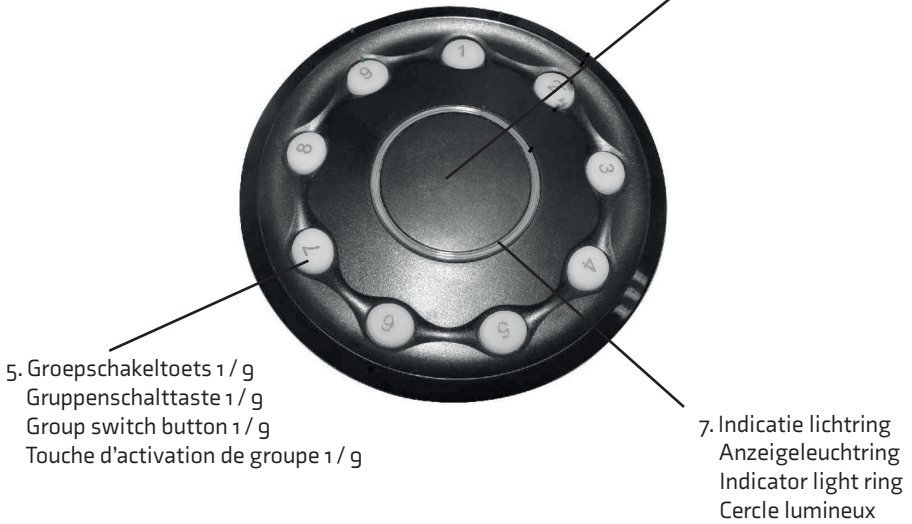
6. Hoofdschakeltoets
Hauptschalter
Main switch button
Touche de commutation principale
5. Groepschakeltoets 1 / 9
Gruppenschalttaste 1 / 9
Group switch button 1 / 9
Touche d'activation de groupe 1 / 9
7. Indicatie lichtring
Anzeigeleuchtring
Indicator light ring
Cercle lumineux

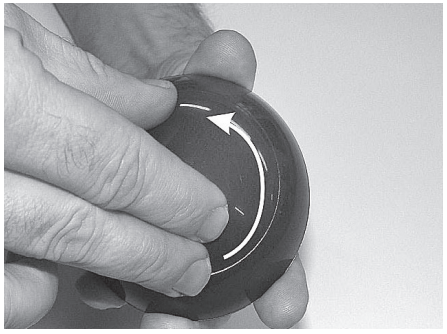

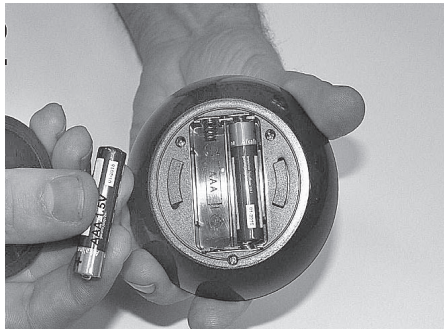

2. Instelknop ontvanger
Programmiertaste
Programming button
Touche de programmation
3. Indicatielampje
Anzeigelampe
Indicator light
Témoin lumineux
1. 12V ingangs kabel.
12 V-Eingangskabel.
12V input cable
Câble d'entrée 12 V
4. 12V uitgangsstekker
12 V-Ausgangsstecker
12V output connector
Câble de sortie 12 V

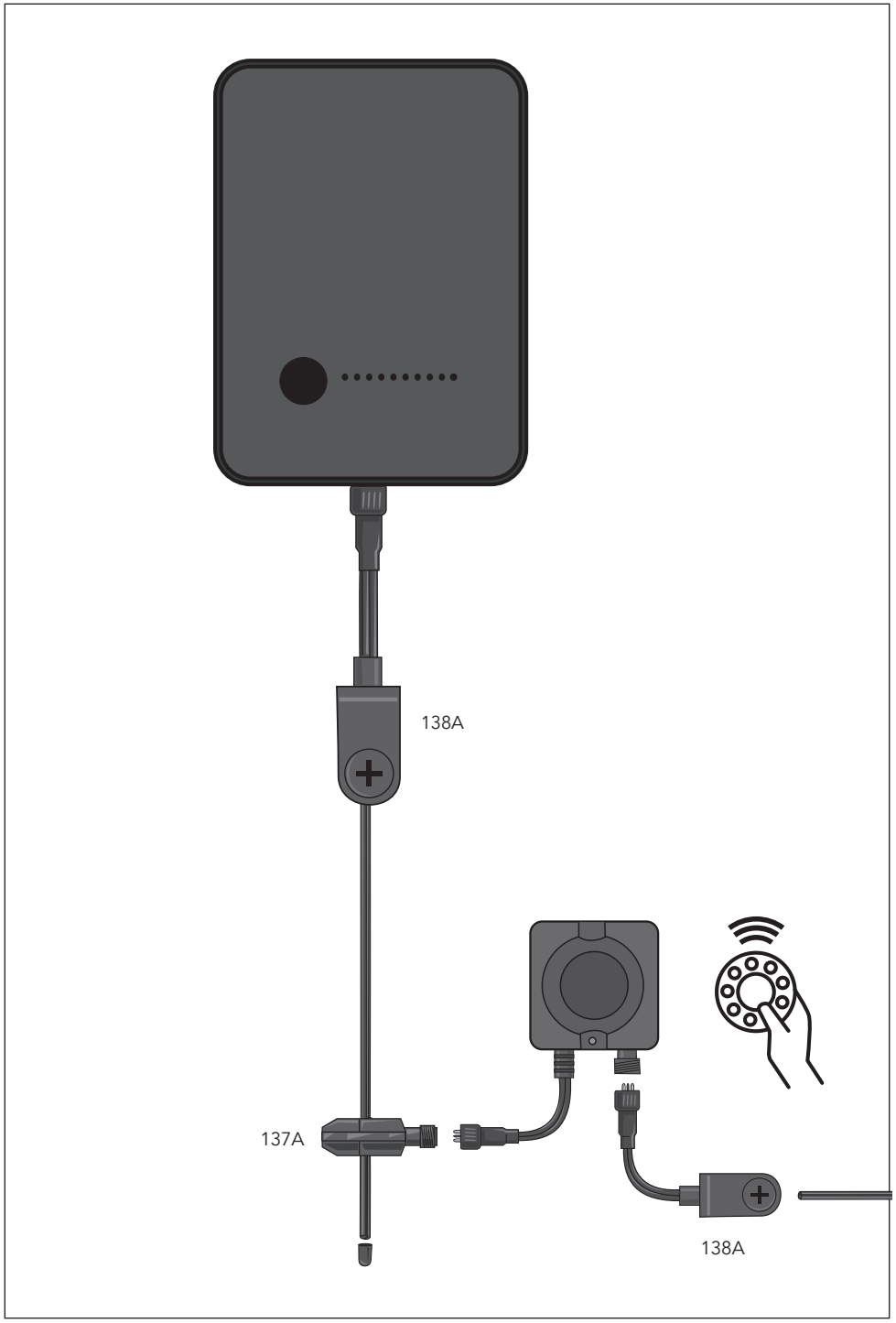

LIGHTPRO 12 volt
PROFESSIONAL OUTDOOR LIGHTING

The system

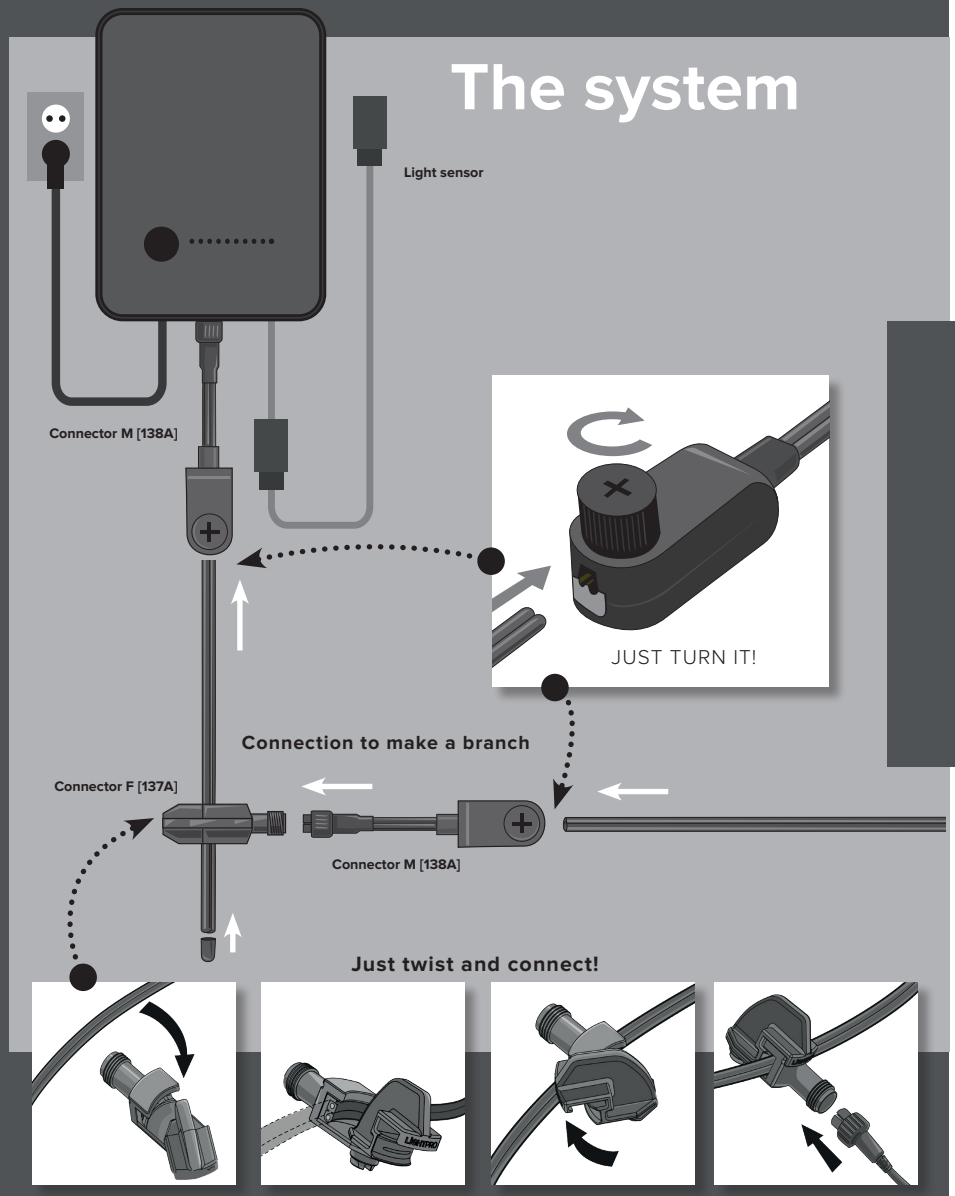

Outdoor Receiver + Remote Control
Gebruikershandleiding

Bedankt voor de aankoop van de Lightpro Outdoor receiver + Remote control.
Dit document bevat de benodigde informatie voor correct, efficiënt en veilig gebruik van het product. Raadpleeg de gebruikershandleiding van uw transformator voor meer informatie over de aanleg en aansluiting van uw lichtplan of kijk op onze website **www.lightpro.nl**.

Lees de informatie in deze handleiding zorgvuldig door voor ingebruikname van het product. Bewaar deze handleiding bij het product ter naslag in de toekomst.

SPECIFICATIES

Product	Outdoor receiver + Remote control.
Artikelnummer	166A / 167A
Afmetingen Remote	(H x Ø) 38 x 85 mm
Afmetingen Receiver	(H x B X D) 45 x 70 x 88 mm
Beschermingsklasse	IP44 / IP20
Omgevingstemperatuur	-20 °C tot 50 °C
Input	12V AC/DC Max: 150W

INHOUD VAN DE VERPAKKING
1. Outdoor receiver + Remote control.
2. Schroeven
3. Pluggen
4. Muurbevestiging
5. Lightpro connector 137A
6. Connector 138A
7. Batterijen

⚠ *Controleer of alle onderdelen aanwezig zijn in de verpakking. Voor vragen over onderdelen, service, eventuele klachten of andere zaken kunt u altijd bij ons terecht. E-mail:* **info@lightpro.nl**.

MONTAGE
⚠ • *Dit product alleen gebruiken voor 12V AC-DC toepassingen.*
- *De ontvanger kan binnen en buiten geïnstalleerd worden (IP44).*
- *De afstandsbediening is voor binnen gebruik (IP20).*
- *De ontvanger werkt op de afstandbediening tot een afstand van 40 meter in open veld.*
- *Tot max. 150 W kan een onbeperkt aantal 12V AC/DC toepassingen worden aangesloten.*
- *Afstand tussen ontvangers moet minimaal 0,5m zijn.*
- *Plaats de ontvanger op 1 meter hoogte voor een maximaal bereik (minimale hoogte 0,5m).*

PLAATSEN BATTERIJEN IN AFSTANDSBEDIENING (166A)
Plaats 2x AAA batterijen in de afstandsbediening zoals aangegeven op pagina 4.

AANSLUITEN VAN ONTVANGER
(Pagina 5)
1. De ontvanger kan overal in het 12V systeem geplaatst worden om alle 12V toepassingen achter de ontvanger te bedienen.
2. Verwijder de stekker van de transformator uit het stopcontact.
3. Sluit de kabel van de ontvanger (1) aan op de 12V transformator of (hoofd)kabel.
4. Sluit de 12V toepassingen of (hoofd)kabel aan op de uitgangsstekker van de ontvanger (4).
5. Steek de stekker van de transformator in het stopcontact.

INSTELLEN AFSTANDSBEDIENING EN ONTVANGERS
1. Druk de instelknop op de ontvanger (2) 5 seconden in. Het rode indicatielampje op de ontvanger gaat nu knipperen (3).
2. Druk de groepschakeltoets (5) in op de afstandsbediening waar de ontvanger op geprogrammeerd moet worden. Het indicatie-lampje (3) op de ontvanger stopt met knipperen. De ontvanger is nu ingesteld onder het nummer van deze groepschakeltoets.
3. Onder één groepschakeltoets kunnen meerdere ontvangers geprogrammeerd worden. Maximaal 9 groepen kunnen onafhankelijk van elkaar bediend worden.
4. De hoofdschakeltoest (6) op de afstandbediening schakelt alle ontvangers tegelijk aan of uit.
5. De indicatie lichtring (7) op de afstandsbediening geeft aan of u toepassingen in- of uitschakelt. Bij inschakeling van een ontvanger knippert de indicatie lichtring 1 maal, bij uitschakelen van toepassingen knippert de lichtring 2 maal.
6. Bij inschakeling van een ontvanger brandt het indicatie lampje (3) op de ontvanger, bij uitschakeling van een ontvanger gaat het indicatielampje op de ontvanger uit.
7. Om de instellingen van een ontvanger te wissen moet de instelknop op de ontvanger (2) 15 seconden worden ingedrukt. Het indicatielampje (3) gaat 15 seconden knipperen. Als het lampje uit gaat zijn alle instellingen gewist.

De afstandbediening en ontvangers dienen nu te werken. Mocht dit niet het geval zijn de volgende zaken controleren:
- Batterijen van de afstandsbediening controleren of deze juist geplaatst zijn.
- Lege batterijen in afstandsbediening vervangen.
- Transformator controleren/doormeten.
- Stekker verbindingen controleren. Kabel op breuk controleren.

Outdoor Receiver + Remote Control
Benutzeranleitung

Vielen Dank, dass Sie sich für die Lightpro Outdoor receiver + Remote control entschieden haben.
Dieses Dokument enthält die notwendigen Informationen für den korrekten, effizienten und sicheren Gebrauch des Produkts. Weitere Informationen zur Installation und zum Anschluss Ihres Beleuchtungsplans finden Sie in Ihrer Transformator-Benutzeranleitung oder besuchen Sie unsere Website **www.lightpro.nl**.

Bitte lesen Sie die Informationen in diesem Handbuch sorgfältig durch, bevor Sie das Produkt in Betrieb nehmen. Bitte bewahren Sie dieses Handbuch zusammen mit dem Produkt auf, um zukünftig nachschlagen zu können.

SPEZIFIKATIONEN

Produkt	Outdoor receiver + Remote control.
Artikelnummer	166A / 167A
Abmessungen Remote	(H x Ø) 38 x 85 mm
Abmessungen Receiver	(H x B x T) 45 x 70 x 88 mm
Schutzart	IP44 / IP20
Umgebungstemperatur	-20 °C bis 50 °C
Input	12V AC/DC Max: 150W

VERPACKUNGSINHALT
1. Outdoor receiver + Remote control.
2. Schraube
3. Dübel
4. Wandhalterung
5. Lightpro connector 137A
6. Connector 138A
7. Batterijen

⚠ *Überprüfen Sie, ob alle Teile in der Verpackung vorhanden sind. Bei Fragen zu Einzelteilen, Service, Reklamationen oder anderen Angelegenheiten können Sie uns jederzeit kontaktieren. E-Mail:* **info@lightpro.nl**.

MONTAGE
⚠ • *Verwenden Sie dieses Produkt ausschließlich für 12 V AC/DC-Anwendungen.*
- *Der Empfänger kann innen und außen installiert werden (IP44).*
- *Die Fernbedienung ist für den Innenbereich geeignet (IP20).*
- *Der Empfänger kann in offenem Gelände in einer Entfernung von bis zu 40 m gesteuert werden.*
- *Bis max. 150 W kann eine unbegrenzte Anzahl von 12 V AC/DC-Anwendungen angeschlossen werden.*
- *Der Abstand zwischen den Empfängern muss mindestens 0,5 m betragen.*
- *Positionieren Sie den Empfänger auf 1 Meter Höhe für einen optimalen Empfangsbereich (Mindesthöhe 0,5 m).*

EINSETZEN DER BATTERIEN IN DIE FERNBEDIENUNG (166A)
Setzen Sie 2 AAA-Batterien in die Fernbedienung ein, wie auf Seite 4 gezeigt.

ANSCHLIESSEN DES EMPFÄNGERS
(Seite 5)
1. Der Empfänger kann überall in dem 12 V-System platziert werden, um alle 12 VAnwendungen hinter dem Empfänger zu bedienen.
2. Entfernen Sie den Transformatorstecker aus der Steckdose.
3. Schließen Sie das Kabel des Empfängers (1) an den 12 V-Transformator oder an das (Haupt-) Kabel an.
4. Schließen Sie die 12 V-Anwendungen oder das (Haupt-) Kabel an den Ausgangsstecker des Empfängers (4) an.
5. Stecken Sie den Transformatorstecker in die Steckdose.

EINSTELLEN VON FERNBEDIENUNG UND EMPFÄNGERN
1. Drücken Sie 5 Sekunden lang auf die Programmiertaste des Empfängers (2). Die rote Anzeigelampe am Empfänger beginnt zu blinken (3).
2. Drücken Sie auf die Gruppenschalttaste (5) an der Fernbedienung, auf die die Empfänger programmiert werden soll. Die Anzeigelampe (3) am Empfänger hört auf zu blinken. Der Empfänger ist jetzt unter der Nummer der Gruppenschalttaste eingestellt.
3. Unter einer Gruppenschalttaste können mehrere Empfänger programmiert werden. Insgesamt können neun Gruppen unabhängig voneinander bedient werden.
4. Der Hauptschalter (6) an der Fernbedienung schaltet alle Empfänger gleichzeitig an oder aus.
5. Der Anzeigeleuchtring (7) an der Fernbedienung zeigt an, ob Sie Anwendungen an-oder ausschalten. Beim Einschalten eines Empfängers blinkt der Lichtring einmal, beim Ausschalten zweimal.
6. Beim Einschalten eines Empfängers leuchtet die Anzeigelampe (3) am Empfänger, beim Ausschalten erlischt die Anzeigelampe am Empfänger.
7. Um die Einstellungen eines Empfängers zu löschen, müssen Sie die Programmiertaste am Empfänger (2) 15 Sekunden lang gedrückt halten. Die Anzeiggelampe (3) blinkt 15 Sekunden lang. Wenn die Lampe erlischt, sind alle Einstellungen gelöscht.

Die Fernbedienung und die Empfänger sollten jetzt funktionieren. Wenn dies nicht der Fall ist, prüfen Sie die folgenden Punkte:
- Prüfen Sie, ob die Batterien korrekt in der Fernbedienung eingesetzt sind.
- Tauschen Sie leere Batterien der Fernbedienung aus.
- Prüfen Sie den Transformator (Durchmessen).
- Prüfen Sie die Steckerverbindungen. Prüfen Sie die Kabel auf Beschädigungen.

Outdoor Receiver + Remote Control
User manual

Thank you for purchasing the Lightpro Outdoor receiver + Remote control.
This document contains the required information for correct, efficient and safe use of the product. Consult the user manual of your transformer for more information about the installation and connection of your lighting plan or visit our website **www.lightpro.nl**

Read the information in this manual carefully before using the product. Keep this manual near the product for consultation in the future.

SPECIFICATIONS

Product	Outdoor receiver + Remote control.
Article number	166A / 167A
Dimensions Remote	(H x Ø) 38 x 85 mm
Dimensions Receiver	(H x W x D) 45 x 70 x 88 mm
Protection class	IP44 / IP20
Ambient temperature	-20 °C to 50 °C
Input	12V AC/DC Max: 150W

PACKAGING CONTENT
1. Outdoor receiver + Remote control.
2. Screws
3. Plugs
4. Wall mount
5. Lightpro connector 137A
6. Connector 138A
7. Batteries

⚠ *Check if all parts are present in the packaging. For questions about parts, service, and any complaints or other remarks, you can always contact us.*
E-mail: **info@lightpro.nl**.

INSTALLATION
⚠ • *This product should be used for 12V AC/DC applications only.*
- *The receiver can be installed indoors and outdoors (IP44).*
- *The remote control is for indoor use (IP20).*
- *The receiver can be operated with the remote control from a maximum distance of 40 metres in an open field.*
- *A maximum of 150W can be connected in an unlimited amount of 12V AC/DC applications.*
- *The distance between receivers should be at least 0.5m.*
- *Place receiver at a height of 1 meter for optimum reception (minimum height 0.5m).*

PLACING BATTERIES IN REMOTE CONTROL (166A)
Insert 2 AAA batteries in the remote control as indicated on page 4.

CONNECTING THE RECEIVER
(Page 5)
1. The receiver can be placed anywhere in the 12V system to serve all 12V applications behind the receiver.
2. Remove the transformer plug from the power point.
3. Connect the receiver cable (1) to the 12V transformer or (main) cable.
4. Connect the 12V applications or (main) cable to the output connector of the receiver (4).
5. Insert the transformer plug in the power point.

PROGRAMMING REMOTE CONTROL AND RECEIVERS
1. Press the programming button on the receiver (2) and hold it down for 5 seconds. The red indicator light on the receiver will start to flash (3).
2. Press the group switch button (5) on the remote control where the receiver needs to be programmed. The indicator light (3) on the receiver stops flashing. The receiver has now been programmed under the number of this group switch button.
3. Multiple receivers can be programmed under 1 group switch button. Up to 9 groups can be served independently.
4. The main switch button (6) on the remote control switches all receivers on or off at the same time.
5. The indicator light ring (7) on the remote control shows whether you switch applications on or off. When you switch a receiver on, the indicator light ring flashes once; when you switch an application off, the light ring flashes twice.
6. When you switch a receiver on, the indicator light (3) on the receiver will be on; when you switch a receiver off, the indicator light on the receiver will go out.
7. To clear the receiver settings, press the programming button on the receiver (2) and hold it down for 15 seconds. The indicator light (3) will flash for 15 seconds. Once the light goes out, all settings will have been cleared.

The remote control and receivers should work now. If not, do the following:
- Check whether the remote control batteries have been inserted correctly.
- Replace dead batteries in remote control.
- Check / test transformer continuity
- Check plug connections. Check the cable for an open circuit.

Outdoor Receiver + Remote Control
Manuel de l'utilisateur

Nous vous remercions pour l'achat de Lightpro Outdoor receiver + Remote control.
Ce document contient les informations nécessaires pour une utilisation adéquate, efficace et sûre du produit. Consultez le manuel de l'utilisateur de votre transformateur pour de plus amples informations sur l'aménagement et le raccordement de votre plan d'éclairage ou visitez notre site Web **www.lightpro.nl**.

Lisez attentivement les informations sur le produit dans ce mode d'emploi pour la mise en service du produit. Conservez ce mode d'emploi à proximité du produit pour pouvoir le consulter ultérieurement.

SPÉCIFICATIONS

Produit	Outdoor receiver + Remote control.
Numéro d'article	166A / 167A
Des mesures Remote	(H x Ø) 38 x 85 mm
Des mesures Receiver	(H x L x P) 45 x 70 x 88 mm
Indice de protection	IP44 / IP20
Température ambiante	-20 °C bis 50 °C
Input	12V AC/DC Max: 150W

CONTENU DE L'EMBALLAGE
1. Outdoor receiver + Remote control.
2. Vis
3. Chivelles
4. Montage mural
5. Lightpro connector 137A
6. Connector 138A
7. Piles

⚠ *Contrôlez que toutes les pièces soient bien présentes dans l'emballage. Vous pouvez toujours nous contacter pour des questions sur les pièces, le service, des plaintes éventuelles ou d'autres choses.*
Email : **info@lightpro.nl**

MONTAGE
⚠ • *Ce produit ne doit être utilisé que pour des applications 12 V c.a.-c.c.*
- *Le récepteur peut être installé à l'intérieur ou à l'extérieur (IP44).*
- *La télécommande est destinée à une utilisation en intérieur (IP20).*
- *Le récepteur réagit à la télécommande jusqu'à une distance de 40 mètres en terrain découvert.*
- *Un nombre d'applications illimité peut être raccordé (puissance max. : 150 watts).*
- *Distance minimale entre les récepteurs : 50 cm.*
- *Pour ne reception optimum, positionner le récepteur à 1m du sol (hauteur minimale de 0,5 m).*

MISE EN PLACE DES PILES DANS LA TÉLÉCOMMANDE (166A)
Placer 2 piles AAA dans la télécommande, tel qu'indiqué page 4.

RACCORDEMENT DU RÉCEPTEUR
(Page 5)
1. Le récepteur peut être raccordé n'importe où dans le système de 12 V pour commander toutes les applications 12 V se trouvant en aval du récepteur.
2. Débrancher la fiche du transformateur de la prise électrique.
3. Raccorder le câble du récepteur (1) au transformateur de 12 V ou au câble (principal).
4. Raccorder les applications 12 V ou le câble (principal) à la fiche de sortie du récepteur (4).
5. Brancher la fiche du transformateur dans la prise électrique.

RÉGLAGES DE LA TÉLÉCOMMANDE ET DES RÉCEPTEURS
1. Appuyer sur la touche de programmation du récepteur (2) pendant 5 secondes. Le témoin lumineux rouge du récepteur clignote (3).
2. Appuyer sur la touche d'activation de groupe (5) de la télécommande sur laquelle le récepteur doit être réglé. Le témoin lumineux rouge (3) du récepteur arrête de clignoter. Le récepteur est réglé sur le numéro de cette touche d'activation de groupe.
3. Plusieurs récepteurs peuvent être programmés sur 1 touche d'activation de groupe.9 groupes au maximum peuvent être commandés séparément.
4. La touche de commutation principale (6) sur la télécommande permet d'activer ou de désactiver simultanément tous les récepteurs.
5. Le cercle lumineux (7) sur la télécommande signale l'activation ou la désactivation d'applications. Lors de l'activation d'un récepteur, le cercle lumineux clignote 1 fois. Lors de la désactivation d'applications, il clignote 2 fois.
6 Lors de l'activation d'un récepteur, le témoin lumineux (3) du récepteur s'allume. Lors de la désactivation d'un récepteur, son témoin lumineux s'éteint.
7. Pour effacer les réglages d'un récepteur, appuyer sur la touche de programmation du récepteur (2) pendant 15 secondes. Le témoin lumineux (3) clignote pendant 15 secondes. Tous les réglages sont effacés une fois que le témoin s'éteint.

La télécommande et les récepteurs doivent à présent fonctionner. Si cela n'est pas le cas, contrôler les points suivants :
- Vérifier le sens/la charge des piles dans la télécommande.
- Le cas échéant, remplacer les piles déchargées de la télécommande.
- Contrôler/tester le transformateur.
- Vérifier le branchement des fiches électriques. Vérifier que le câble n'est pas coupé.

NL

INSTALLATIE VAN DE LAMPEN
- Plaats de producten op de gewenste plaats en leg de kabels zodanig dat deze ruimschoots op de transformator of kabels kunnen worden aangesloten.
- Als producten voorzien zijn van een afvoergat voor water dan moet dit gat naar beneden worden gericht.
- Gebruik corrosievaste bevestigingsmaterialen (standaard meegeleverd) als u de producten wilt vastschroeven.
- Sluit de stekkers van de producten aan op de hoofdkabel met behulp van de connector zoals aangegeven op afbeelding op pag 5.
- Raadpleeg de handleiding van uw transformator voor meer informatie.

VEILIGHEID
- Monteer dit product altijd zodanig dat het bereikbaar blijft voor onderhoud. Dit product mag niet vast worden ingegoten of ingemetseld.
- Schakel het systeem uit door de stekker van de transformator uit de wandcontactdoos te nemen voor het plegen van onderhoud.
- Reinig het product regelmatig met een zachte, schone doek. Vermijd schuurmiddelen die het oppervlak kunnen beschadigen.
- Reinig producten met RVS onderdelen eenmaal per 6 maanden met RVS reiniger.
- Gebruik geen hogedrukreiniger of agressieve chemische reinigingsmiddelen bij het schoonmaken van het product, dit kan onherstelbare schade aan het product veroorzaken.
- Beschermingsklasse III: dit product mag alleen worden aangesloten op veilgheidslaagspanning tot maximaal 12 volt.
- Dit product is bestand tegen een omgevings-temperatuur van: -20 tot 50 °C.
- Gebruik dit product niet in ruimtes waar brandbare gassen, dampen of vloeistoffen opgeslagen kunnen zijn.

Het product voldoet aan de eisen van de toepasselijke EG, UK en EAEU richtlijnen.

Voor vragen over onderdelen, service, eventuele klachten of andere zaken kunt u altijd bij ons terecht. E-mail: **info@lightpro.nl**

Afgedankte elektrische apparatuur mag niet in het huisvuil terechtkomen. Breng, indien mogelijk, deze apparaten naar een recyclingbedrijf. Voor informatie over recycling kunt u terecht bij een gemeentelijk afvalverwerkingsbedrijf of bij uw dealer.

6 jaar garantie – bezoek onze website op **lightpro.nl** voor de garantievoorwaarden.

DE

INSTALLATION DER LAMPEN
- Installieren Sie das Produkt in der gewünschten Position und verlegen Sie die Kabel so, dass sie einfach mit dem Transformator oder dem Hauptkabel verbunden werden können.
- Wenn Produkte über eine Wasserablauföffnung verfügen, muss diese nach unten zeigen.
- Wenn Sie die Produkte fest in Boden verankern möchten, verwenden Sie dazu Befestigungsmaterial aus nicht-rostenden Materialien (als Standard mitgeliefert).
- Verbinden Sie die Leuchten an den Hauptkabel mit dem Konnektor wie auf Bild auf Seite 5 gezeigt wird.
- Weitere Informationen finden Sie in Ihrer Anleitung zum Transformator.

SICHERHEIT
- Bringen Sie dieses Produkt stets so an, dass es zu Bedienungs- und Wartungszwecken zugänglich bleibt.
- Schalten Sie das System aus, indem Sie den Transformator zur Wartung aus der Steckdose ziehen.
- Reinigen Sie das Produkt regelmäßig mit einem weichen, sauberen Tuch. Vermeiden Sie Schleifmittel, die die Oberfläche beschädigen können.
- Reinigen Sie Produkte mit Edelstahlteilen einmal alle 6 Monate mit Edelstahlreiniger.
- Verwenden Sie bei der Reinigung des Produkts keine Hochdruckreiniger oder aggressive chemische Reinigungsmittel, da dies zu irreparablen Schäden am Produkt führen kann.
- Schutzklasse III: Dieses Produkt darf nur mit Schutz-Kleinspannung bis maximal 12 Volt verbunden werden.
- Geeignet für Umgebungstemperatur ca: -20 tot 50 °C.
- Verwenden Sie diese Produkt nicht in Bereichen, in denen brennbare Gase, Dämpfe oder Flüssigkeiten auftreten oder gelagert werden können.

Das Produkt entsprichtden Anforderungen der geltenden EG, EAWU und britischen Richtlinien.

Wenn Sie Fragen zu Einzelteilen oder zum Service haben, oder wenn Sie uns eine Beschwerde oder andere Hinweise übermitteln möchten, können Sie sich jederzeit an uns wenden. E-Mail: **info@lightpro.nl**

Entsorgen Sie elektrische Geräte nicht im Hausmüll. Nutzen Sie die Sammelstellen in ihrer Gemeinde. Fragen Sie Ihre Gemeindeverwaltung nach den Standorten der Sammelstellen.

6 Jahre garantie – Besuchen Sie unsere Website unter **lightpro.nl** für die Garantiebedingungen.

GB

INSTALLATION OF THE LIGHTS
- Install the products in the desired position and lay the cables so they can be comfortably connected to the transformer or main cable.
- If products are provided with a drain hole for water, this hole must be pointing downwards.
- Use non-corrosive fixing materials (supplied as standard) if you want to bolt the products down.
- Connect the lights to the main cable by using the connector as shown in figure on page 5.
- Consult the manual of your transformer for more information.

SAFETY
- Always fit this product so that it can still be accessed for servicing or maintenance. This product must not be permanently embedded or bricked in.
- Turn off the system by pulling the plug of the transformer from the socket for maintenance.
- Regularly clean the product with a soft, clean cloth. Avoid abrasives that can damage the surface.
- Clean products with stainless steel parts with a stainless steel cleaning agent once per six months.
- Do not use a high pressure washer or aggressive chemical cleaning agents when cleaning the product. This can cause irreparable damage.
- Protection class III: this product may only be connected to safety extra-low voltage up to a maximum of 12 Volt.
- This product is suitable for outside temperatures of: -20 to 50 °C.
- Do not use this product in areas where combustible gases, fumes or liquids may be stored.

The product meets the requirements of the applicable EC, UK and EAEU guidelines.

For questions about parts, service, any complaints or other matters, you can contact us at any time. E-mail: **info@lightpro.nl**

Discarded electrical equipment must not be put in the household waste. If possible, take it to a recycling company. For details of recycling, contact a municipal waste processing company or your dealer.

6 year warranty – visit our website at **lightpro.nl** for warranty conditions.

FR

INSTALLATION DES LAMPES
- Installez les produits dans la position désirée et positionnez les câbles de telle sorte qu'ils puissent être raccordés confortablement au transformateur ou au câble principal.
- Si les produits sont équipés d'un orifice d'évacuation de l'eau, orientez celui-ci vers le bas.
- Utilisez des équipements de fixation non corrosifs (fournis en standard) si vous souhaitez visser les produits.
- Raccordez les prises des produits au câble principal comme indiqué dans l'image à la page 5.
- Consultez le mode d'emploi de votre transformateur pour de plus amples informations.

SÉCURITÉ
- Installez ce produit de telle sorte qu'il soit accessible pour la réparation ou l'entretien. Ce produit ne doit jamais être encastré ou imbriqué de façon permanente.
- Débranchez le système en retirant la fiche de la prise de courant murale avant d'effectuer l'entretien
- Nettoyez régulièrement le produit avec un chiffon doux et propre. Evitez les produits abrasifs qui peuvent endommager la surface.
- Nettoyez les produits avec des éléments en inox une fois tous les 6 mois avec un nettoyant pour acier inoxydable.
- N'utilisez pas de nettoyeur haute-pression ou de nettoyants chimiques agressifs pour nettoyer le produit, cela peut entrainer des dommages irréparables pour le produit.
- Classe de protection III: ce produit ne peut être raccordé qu'à une très faible tension de sécurité d'une puissance maximale 12 Volts.
- Ce produit est adapté à une température extérieure de: -20 à 50 °C.
- N'utilisez pas ce produit dans des lieux de stockage de gaz inflammables, de sources d'émanations ou de liquides.

Le produitest conforme aux exigences des directives CE, l'EAEU et britanniques applicables.

Pour tout renseignement concernant les pièces de rechange et les réparations ou pour les éventuelles plaintes et autres problèmes, n'hésitez pas à nous contacter à l'adresse suivante: **info@lightpro.nl**

Ne pas jeter les équipements électriques usagés dans la poubelle domestique. Si possible, remettez-les à une entreprise de recyclage. Pour tout détail concernant le recyclage, contactez un organisme municipal de traitement des déchets ou votre revendeur.

Garantie de 6 ans – visitez notre site Web à **lightpro.nl** pour les les conditions de garantie.

LIGHTPRO
PROFESSIONAL OUTDOOR LIGHTING

12 volt

TECHMAR B.V. | CHOPINSTRAAT 10 | 7557 EH HENGELO | THE NETHERLANDS | WWW.LIGHTPRO.NL

5 907800 858785

UK Authorised Representative
(for authorities only)
ProductIP (UK) Ltd.
8, Northumberland Av.
London WC2N 5BY